Rev	日付	担当
△		
△		
△		

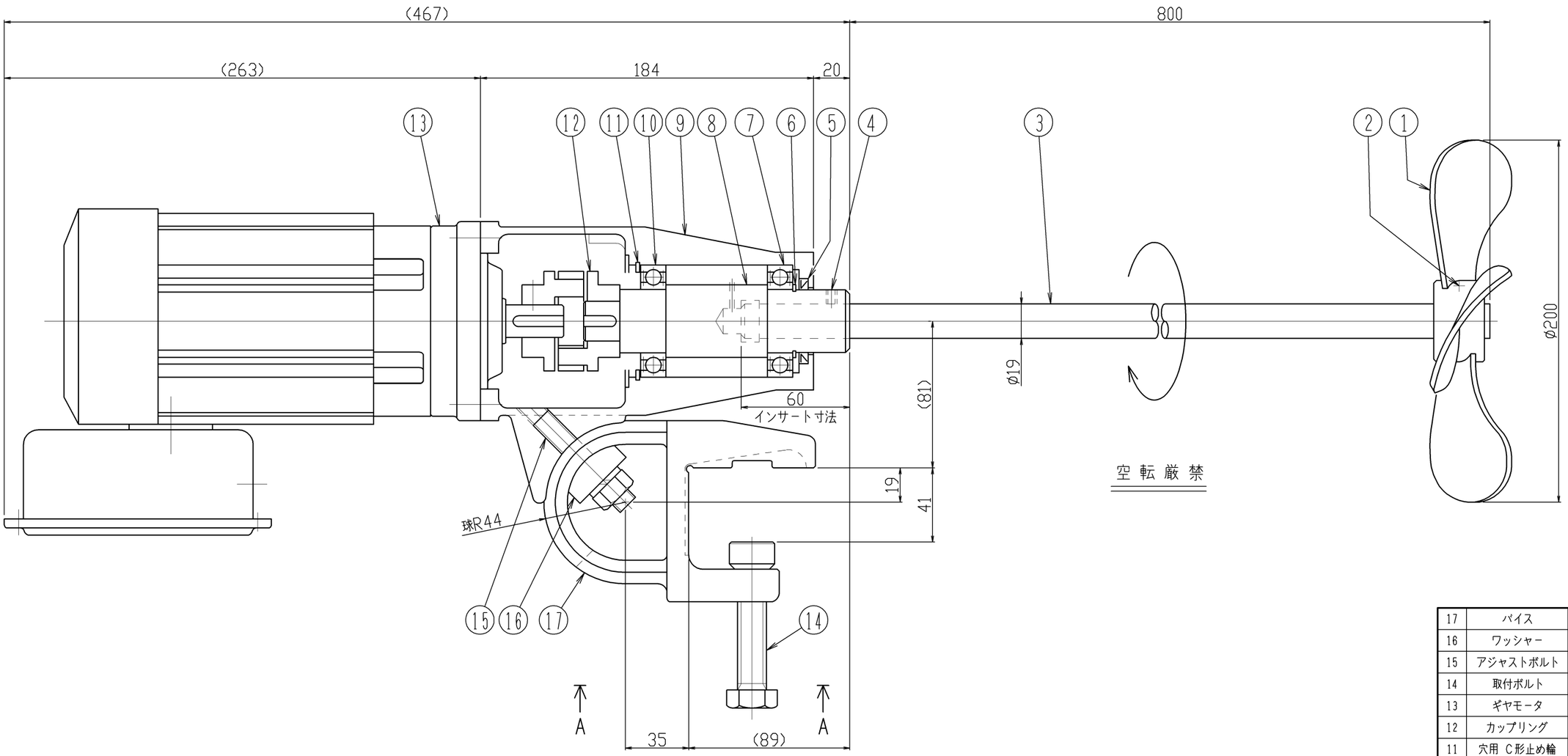

モータ結線方法（正回転）

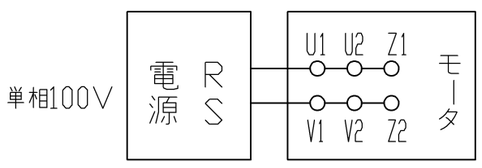

逆回転させる場合はZ1とZ2を入れ替えて下さい。

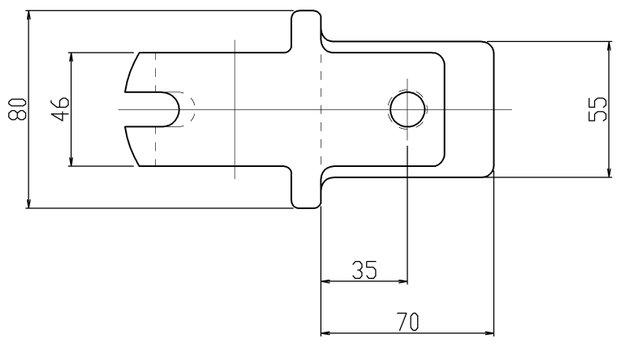

ＡＡカラ見ル／取付寸法

仕　様	
タンク名	－
タンク寸法	－
取扱い液	－
接液部材質	SUS304
公称回転速度	300/360min^{-1}
回転方向	上ヨリ見テ時計方向
ギヤモータ	住友アルタックスNEO CNVM01-507R-CB-5 （コンデンサー始動） 単相全閉外扇屋外型　0.1kW 100V，4P，50/60Hz
塗装色	マンセル 10GY 6/2
注文番号	－
製作台数	1台
ITEM NO.	－
概算質量	17kg

番号	部品名	材質	個数	備考1	備考2
17	バイス	FCD450	1		
16	ワッシャー	FCD450	1		
15	アジャストボルト	SUS304	1		M12
14	取付ボルト	SUS304	1		M16
13	ギヤモータ	購入品	1		
12	カップリング	FC	1^{S}		
11	穴用 C形止め輪	ばね用鋼	1		
10	ベアリング	SUJ	1		#6007zz
9	本体	AL	1		
8	主軸	SUS304	1		
7	ベアリング	SUJ	1		#6007zz
6	軸用 C形止め輪	ばね用鋼	1		
5	オイルシール	NBR	1		G35475
4	セットボルト	SUS304相当	2		M6
3	撹拌軸	SUS304	1		
2	セットボルト	SUS304	1		M8
1	撹拌羽根	SUS304	1	HMプロペラ	3枚翼

御注文先	
御使用先	
名称	可搬型電動撹拌機
型式	KP-4101A
図面番号	ホームページ用カタログ標準品 △

製図	検図	承認	作成日	尺度
k.u				FREE

阪和化工機株式会社