可搬型 | 中速用 | ギヤ減速 | ステンレス仕様　モータ出力: 0.09kW～2.2kW

KPS-400型

ステンレスボディで食品・医薬工場に最適

※本機は空転厳禁です。
（一部機種を除く）
※写真はイメージです。

特長

■ステンレス本体で清潔感UP

錆の発生を防ぐのはもちろん、清潔感にも配慮しました。
衛生面を重視するユーザー様にご支持いただいています。
※標準本体はバフ研磨加工を施工しています（バイスⅣ使用本体を除く）

■オプションでサニタリー仕様にも対応可能

バフ研磨・EP研磨加工や食品対応H1グリース封入ベアリングにもオプションで対応可能です。

■寸法図

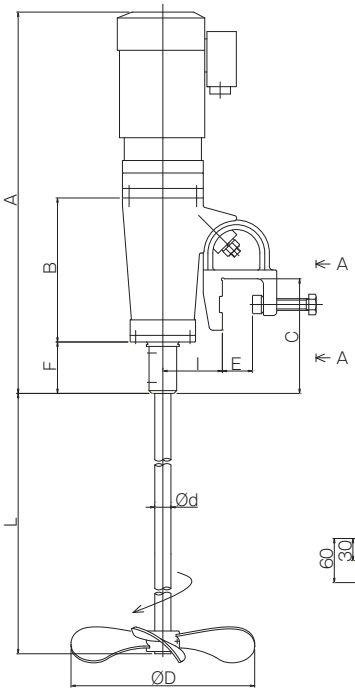

■回転速度

	回転速度（min-1）	
標準減速比	50Hz	60Hz
1：5	300	360
標準外減速比	50Hz	60Hz
1：3	500	600
1：6	250	300

- 0.09kWは減速比1:6を標準としています。
- 0.1kW以上は屋外型 4極モータ 200V級 減速比1:5を標準としています。他の減速比をご希望の場合はご相談下さい。
- 0.1kW、0.2kW、0.4kWの電動機は単相100V、200V　全閉外扇屋内、屋外型共に対応可能です。

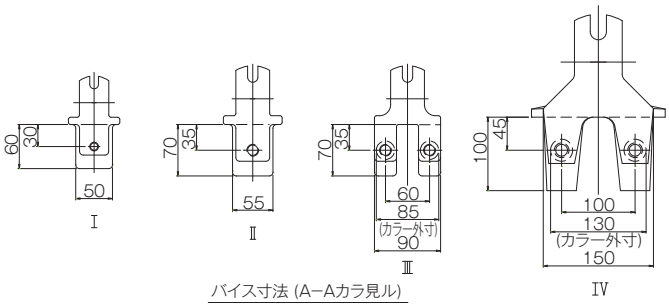

バイス寸法（A−Aカラ見ル）

■標準仕様

型式	電動機 出力 (kW)	電動機 馬力 (HP)	電動機 電圧 (V)	撹拌軸 Φd (mm)	撹拌軸 L (mm)	撹拌翼 ΦD (mm)	各部寸法 A (mm)	各部寸法 B (mm)	各部寸法 C (mm)	各部寸法 I (mm)	各部寸法 E (mm)	各部寸法 F (mm)	バイス寸法図 (−)	目安撹拌容量 稀薄液 (ℓ)	概算質量 (kg)
KPS-4096 A	0.09	1/8	100	16	600	160(1段)	407	161	113	67	33	45	Ⅰ	250	12
KPS-4096 B			200				370								11
KPS-4090 A			100		800	200(1段)	407							500	12
KPS-4090 B			200				370								12
KPS-4001 A	0.1	1/8	100	19	800	200(1段)	529	202	156	81	41	64	Ⅱ	500	20
KPS-4001 B			200				434								18
KPS-4002 A	0.2	1/4	100	19	1000	250(1段)	529							1000	21
KPS-4002 B			200				476								20
KPS-4003	0.4	1/2	200	22	1200	300(1段)	519							2000	23
KPS-4004	0.75	1	200	28	1350	350(1段)	662	224	209	86	41	95	Ⅲ	5000	39
KPS-4005	1.5	2	200	32	1500	400(1段)	834	352	272	110	62	95	Ⅳ	10000	75
KPS-4006	2.2	3	200	32	1600	400(2段)	868	356						15000	95

●撹拌軸、撹拌翼の材質はSUS304を標準としています。●撹拌軸長、撹拌翼径で上記標準外寸法をお求めの場合はご相談下さい。●電動機は錆に強い特殊なステンレスコート塗装を標準としています。●EはMAX寸法を表します。●電源コードは付属しておりません。●上記寸法は予告なく変更する場合があります。