可搬型 無段変速 モータ出力: 0.09kW～1.5kW

KCP-670 型

あらゆる変化に素早く対応

※本機は空転厳禁です。
(一部機種を除く)
※写真はイメージです。

特長

■簡単操作で低騒音

無段変速機はハンドルで変速操作ができる為、容易に最適な回転速度が得られ、運転音も静粛です。

■粘度変化、液面変動運転にも安全に対応

液体の粘度変化や液面の上下動、液の排出時に変速ハンドルで回転速度を調整できる為、最適で安全な運転が可能です。

■寸法図

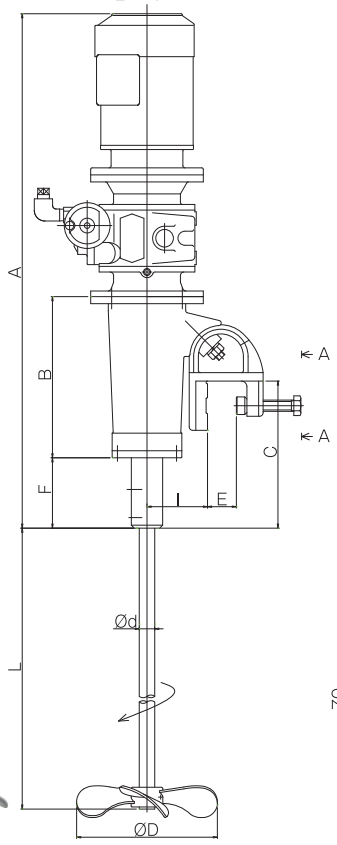

■回転速度 (変速範囲)・標準

	回転速度 (min^{-1})	
リングコーン変速機	50Hz	60Hz
NRX 型	0～500	0～600

■回転速度 (変速範囲)・標準外

		回転速度 (min^{-1})	
リングコーン変速機		50Hz	60Hz
NRX-G3(M)型	~0.4kW	0～166	0～200
NRX-G3型	0.75kW~		
NRX-G5(M)型	~0.4kW	0～100	0～120
NRX-G6型	0.75kW~	0～83.3	0～100

●0.1kW以上は屋外型4極モータ 200V級を標準としています。
●0.06kW、0.09kWは屋内型4極モータ100V級を標準としています。
●NRX型は減速機無し、定トルク・定馬力の中間特性となります。
※負荷具合で回転速度が変動することがあります。

●NRX-G*型は遊星減速機付、定トルク・定馬力の中間特性となります。
※負荷具合で回転速度が変動することがあります。

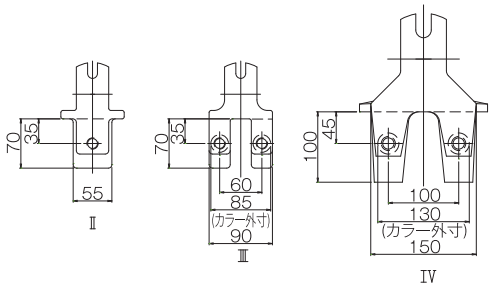

バイス寸法 (A−Aカラ見ル)

■標準仕様

型式	電動機			撹拌軸		撹拌翼	各部寸法						バイス寸法図	概算質量
	出力	馬力	電圧	Φd	L	ΦD	A	B	C	I	E	F		
	(kW)	(HP)	(V)	(mm)	(mm)	(mm)	(mm)	(mm)	(mm)	(mm)	(mm)	(mm)	(−)	(kg)
KCP-6700-NRX	0.09	1/8	100	19	600	100	522	213	156	81	41	70	Ⅱ	16
KCP-6701-NRX	0.09	1/8			800	120	522							17
KCP-6702-NRX	0.2	1/4	200	19	1000	160	711	229	209	86	41	100	Ⅲ	35
KCP-6703-NRX	0.4	1/2		22	1200	200	731							39
KCP-6704-NRX	0.75	1	200	28	1350	250	912	354	272	110	62	100	Ⅳ	81
KCP-6705-NRX	1.5	2		32	1500	300	1039							110

●撹拌翼はφ100を3枚プロペラ×1段、φ120以上はHMプロペラ(3枚翼)×1段を標準としています。●撹拌軸、撹拌翼の材質はSUS304を標準としています。●撹拌軸長、撹拌翼径で上記標準外寸法をお求めの場合はご相談下さい。●EはMAX寸法を表します。●電源コードは付属しておりません。●上記寸法は予告なく変更する場合があります。