ドラム缶口金取付型　モータ出力: 0.4kW

ドラム缶取付 DKS型

JIS 200Lドラム缶口金へネジ込み取付

※本機は空転厳禁です。
（一部機種を除く）
※写真はイメージです。

特長

■ **簡単取付**
専用フックスパナ（付属品）で天板口金へ直接取付。

■ **特殊開閉翼の採用**
翼は回転による遠心力で開く特殊設計です。
ダブルストッパー構造により口金から楽に挿入可能!（下図参照）

■ **ステンレス本体で清潔感UP**
錆の発生を防ぐのはもちろん、清潔感にも配慮しました。
衛生面を重視するユーザー様にご支持いただいています。

■ **エアモータを取付けて防爆構造にも対応可能**

■ 寸法図(JIS 200Lドラム缶設置時)

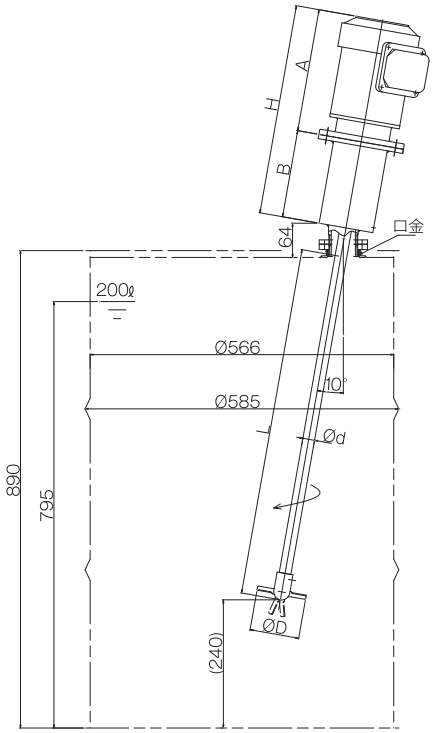

■ 回転速度

周波数(Hz)	回転速度（min⁻¹）
50Hz	1500
60Hz	1800

- 屋外型 4極モータ 200V級を標準としています。
- ご使用になる回転数で羽根の傾斜角度を区別しています。使用地域周波数をご連絡願います。
- 稀薄液以外でのご使用はご相談下さい。

■ 回転前(ﾄﾞﾗﾑ缶挿入時は自重で閉じた状態)

■ 回転時(回転による遠心力で開く構造)

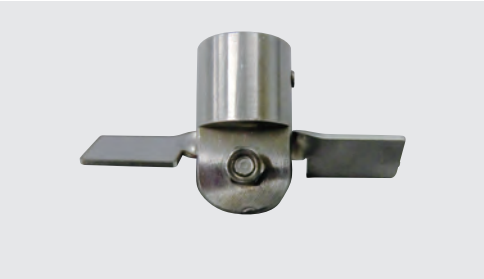

■ 標準仕様

型式	電動機			ドラム缶	撹拌軸		撹拌翼	各部寸法			概算質量
	出力	馬力	電圧	口金(メネジ)	Φd	L	ΦD	A	B	H	
	(kW)	(HP)	(V)	(−)	(mm)	(mm)	(mm)	(mm)	(mm)	(mm)	(kg)
DKS-200	0.4	1/2	200	G2	22	650	92	229	163	392	19

●撹拌翼は特殊開閉羽根×1段を標準としています。●撹拌軸、撹拌翼の材質はSUS304を標準としています。●撹拌軸長、撹拌翼径で上記標準外寸法をお求めの場合はご相談下さい。●電源コードは付属しておりません。●エアモータ仕様もございます。3点セット（レギュレータ、エアーフィルタ、ルブリケーター）、スピードコントローラー、配管は付属しておりません。●上記寸法は予告なく変更する場合があります。またモーター高さ:A・総高さ:H・概算重量はモーターメーカーにより異なります。